S M E G

LISTINO ARREDAMENTO 06-2022

PROROGATO 2023

MADE IN ITALY

Da 70 anni, Smeg, nata a Guastalla in Emilia Romagna, interpreta le esigenze dell'abitare contemporaneo per creare elettrodomestici che da semplici oggetti per la cucina diventano veri e propri elementi d'arredo ed espressione indiscussa del miglior design italiano.

Grazie a un'attenzione estrema alla qualità, alla funzionalità, all'estetica e all'ergonomia, Smeg è diventata eccellenza del Made in Italy che esporta con orgoglio la creatività, lo stile e la passione italiana in tutto il mondo.

FRIGORIFERI ANNI '50

Modello		Classe energetica	Colore	Volume lordo (lt)	Prezzo
MONOPORTA					
FAB28RBE5 Frigorifero ventilato, Cella freezer statica, Multiflow, Compressore **Inverter**, Illuminazione interna a LED, **Zona Life Plus**, Silenziosità 35 dB, Cerniere a destra, Dimensioni del prodotto HxLxP: 1530x601x728 mm (senza maniglia)		**D**	Blu	281	1,499.00 € EAN: 8017709299064 DISPONIBILE SOLO CON CERNIERE A DX
FAB28RCR5 Frigorifero ventilato, Cella freezer statica, Multiflow, Compressore **Inverter**, Illuminazione interna a LED, **Zona Life Plus**, Silenziosità 35 dB, Cerniere a destra, Dimensioni del prodotto HxLxP: 1530x601x728 mm (senza maniglia)		**D**	Panna	281	1,499.00 € EAN: 8017709299095 CERNIERE A SX **FAB28LCR5** - EAN: 8017709298920
FAB28RYW5 Frigorifero ventilato, Cella freezer statica, Multiflow, Compressore **Inverter**, Illuminazione interna a LED, **Zona Life Plus**, Silenziosità 35 dB, Cerniere a destra, Dimensioni del prodotto HxLxP: 1530x601x728 mm (senza maniglia)		**D**	Giallo	281	1,499.00 € EAN: 8017709299361 CERNIERE A SX **FAB28LYW5** - EAN: 8017709299057
FAB28RSV5 Frigorifero ventilato, Cella freezer statica, Multiflow, Compressore **Inverter**, Illuminazione interna a LED, **Zona Life Plus**, Silenziosità 35 dB, Cerniere a destra, Dimensioni del prodotto HxLxP: 1530x601x728 mm (senza maniglia)		**D**	Silver	281	1,499.00 € EAN: 8017709299330 CERNIERE A SX **FAB28LSV5** - EAN: 8017709299026
FAB28RPG5 Frigorifero ventilato, Cella freezer statica, Multiflow, Compressore **Inverter**, Illuminazione interna a LED, **Zona Life Plus**, Silenziosità 35 dB, Cerniere a destra, Dimensioni del prodotto HxLxP: 1530x601x728 mm (senza maniglia)		**D**	Verde Pastello	281	1,499.00 € EAN: 8017709299293 CERNIERE A SX **FAB28LPG5** - EAN: 8017709298982
FAB28RLI5 Frigorifero ventilato, Cella freezer statica, Multiflow, Compressore **Inverter**, Illuminazione interna a LED, **Zona Life Plus**, Silenziosità 35 dB, Cerniere a destra, Dimensioni del prodotto HxLxP: 1530x601x728 mm (senza maniglia)		**D**	Verde Lime	281	1,499.00 € EAN: 8017709299255 DISPONIBILE SOLO CON CERNIERE A DX

Modello		Classe energetica	Colore	Volume lordo (lt)	Prezzo
FAB28RRD5 Frigorifero ventilato, Cella freezer statica, Multiflow, Compressore **Inverter**, Illuminazione interna a LED, **Zona Life Plus**, Silenziosità 35 dB, Cerniere a destra, Dimensioni del prodotto HxLxP: 1530x601x728 mm (senza maniglia)		**D**	Rosso	281	1,499.00 € EAN: 8017709299316 CERNIERE A SX **FAB28LRD5** - EAN: 8017709299002
FAB28RBL5 Frigorifero ventilato, Cella freezer statica, Multiflow, Compressore **Inverter**, Illuminazione interna a LED, **Zona Life Plus**, Silenziosità 35 dB, Cerniere a destra, Dimensioni del prodotto HxLxP: 1530x601x728 mm (senza maniglia)		**D**	Nero	281	1,499.00 € EAN: 8017709299071 CERNIERE A SX **FAB28LBL5** - EAN: 8017709298715
FAB28ROR5 Frigorifero ventilato, Cella freezer statica, Multiflow, Compressore **Inverter**, Illuminazione interna a LED, **Zona Life Plus**, Silenziosità 35 dB, Cerniere a destra, Dimensioni del prodotto HxLxP: 1530x601x728 mm (senza maniglia)		**D**	Arancione	281	1,499.00 € EAN: 8017709299262 CERNIERE A SX **FAB28LOR5** - EAN: 8017709298951
FAB28RPK5 Frigorifero ventilato, Cella freezer statica, Multiflow, Compressore **Inverter**, Illuminazione interna a LED, **Zona Life Plus**, Silenziosità 35 dB, Cerniere a destra, Dimensioni del prodotto HxLxP: 1530x601x728 mm (senza maniglia)		**D**	Rosa	281	1,499.00 € EAN: 8017709299309 CERNIERE A SX **FAB28LPK5** - EAN: 8017709298999
FAB28RPB5 Frigorifero ventilato, Cella freezer statica, Multiflow, Compressore **Inverter**, Illuminazione interna a LED, **Zona Life Plus**, Silenziosità 35 dB, Cerniere a destra, Dimensioni del prodotto HxLxP: 1530x601x728 mm (senza maniglia)		**D**	Azzurro	281	1,499.00 € EAN: 8017709297893 CERNIERE A SX **FAB28LPB5** - EAN: 8017709298968
FAB28RWH5 Frigorifero ventilato, Cella freezer statica, Multiflow, Compressore **Inverter**, Illuminazione interna a LED, **Zona Life Plus**, Silenziosità 35 dB, Cerniere a destra, Dimensioni del prodotto HxLxP: 1530x601x728 mm (senza maniglia)		**D**	Bianco	281	1,499.00 € EAN: 8017709299347 CERNIERE A SX **FAB28LWH5** - EAN: 8017709299033

prezzi IVA esclusa

Modello		Classe energetica	Colore	Volume lordo (lt)	Prezzo
MONOPORTA DECOR					
FAB28RDMC5 Frigorifero ventilato, Cella freezer statica, Multiflow, Compressore **Inverter**, Illuminazione interna a LED, **Zona Life Plus**, Silenziosità 35 dB, Cerniere a destra, Dimensioni del prodotto HxLxP: 1530x601x728 mm (senza maniglia)		**D**	Decorato Multicolor	281	1,899.00 € EAN: 8017709299156 DISPONIBILE SOLO CON CERNIERE A DX
FAB28RDIT5 Frigorifero ventilato, Cella freezer statica, Multiflow, Compressore **Inverter**, Illuminazione interna a LED, **Zona Life Plus**, Silenziosità 35 dB, Cerniere a destra, Dimensioni del prodotto HxLxP: 1530x601x728 mm (senza maniglia)		**D**	Decorato Tricolore	281	1,899.00 € EAN: 8017709299194 DISPONIBILE SOLO CON CERNIERE A DX
FAB28RDUJ5 Frigorifero ventilato, Cella freezer statica, Multiflow, Compressore **Inverter**, Illuminazione interna a LED, **Zona Life Plus**, Silenziosità 35 dB, Cerniere a destra, Dimensioni del prodotto HxLxP: 1530x601x728 mm (senza maniglia)		**D**	Decorato Union Jack	281	1,899.00 € EAN: 8017709299248 CERNIERE A SX **FAB28LDUJ5** - EAN: 8017709298944
FAB28RDBLV5 Frigorifero ventilato, Cella freezer statica, Multiflow, Compressore **Inverter**, Illuminazione interna a LED, **Zona Life Plus**, Silenziosità 35 dB, Cerniere a destra, Dimensioni del prodotto HxLxP: 1530x601x728 mm (senza maniglia)		**D**	Decorato Black Velvet	281	1,899.00 € EAN: 8017709299125 DISPONIBILE SOLO CON CERNIERE A DX
FAB28RDCC5 Frigorifero ventilato, Cella freezer statica, Multiflow, Compressore **Inverter**, Illuminazione interna a LED, **Zona Life Plus**, Silenziosità 35 dB, Cerniere a destra, Dimensioni del prodotto HxLxP: 1530x601x728 mm (senza maniglia)		**D**	Decorato Coca Cola Iconic	281	2,599.00 € EAN: 8017709311193 **novità** DISPONIBILE SOLO CON CERNIERE A DX
FAB28RDMM5 Frigorifero ventilato, Cella freezer statica, Multiflow, Compressore **Inverter**, Illuminazione interna a LED, **Zona Life Plus**, Silenziosità 35 dB, Cerniere a destra, Dimensioni del prodotto HxLxP: 1530x601x728 mm (senza maniglia)		**D**	Decorato Mickey Mouse	281	2,149.00 € EAN: 8017709299200 DISPONIBILE SOLO CON CERNIERE A DX

Modello		Classe energetica	Colore	Volume lordo (lt)	Prezzo
FAB28RDTP5 Frigorifero ventilato, Cella freezer statica, Multiflow, Compressore **Inverter**, Illuminazione interna a LED, **Zona Life Plus**, Silenziosità 35 dB, Cerniere a destra, Dimensioni del prodotto HxLxP: 1530x601x728 mm (senza maniglia)		**D**	Speciale Matt Taupe	281	2,099.00 € EAN: 8017709299224 DISPONIBILE SOLO CON CERNIERE A DX
FAB28RDRB5 Frigorifero ventilato, Cella freezer statica, Multiflow, Compressore **Inverter**, Illuminazione interna a LED, **Zona Life Plus**, Silenziosità 35 dB, Cerniere a destra, Dimensioni del prodotto HxLxP: 1530x601x728 mm (senza maniglia)		**D**	Speciale Ruby Red	281	2,099.00 € EAN: 8017709299217 DISPONIBILE SOLO CON CERNIERE A DX
FAB28RDEG5 Frigorifero ventilato, Cella freezer statica, Multiflow, Compressore **Inverter**, Illuminazione interna a LED, **Zona Life Plus**, Silenziosità 35 dB, Cerniere a destra, Dimensioni del prodotto HxLxP: 1530x601x728 mm (senza maniglia)		**D**	Speciale Matt Emerald Green	281	2,099.00 € EAN: 8017709299149 DISPONIBILE SOLO CON CERNIERE A DX
FAB28RDBB5 Frigorifero ventilato, Cella freezer statica, Multiflow, Compressore **Inverter**, Illuminazione interna a LED, **Zona Life Plus**, Silenziosità 35 dB, Cerniere a destra, Dimensioni del prodotto HxLxP: 1530x601x728 mm (senza maniglia)		**D**	Decorato Lavagna	281	2,399.00 € EAN: 8017709299118 DISPONIBILE SOLO CON CERNIERE A DX
DUE PORTE					
FAB30RBE5 Frigorifero ventilato, Freezer statico, Multiflow, Compressore **Inverter**, Illuminazione interna a LED, **Zona Life Plus**, Silenziosità 37 dB, Cerniere a destra, Dimensioni del prodotto HxLxP: 1720x600x728 mm (senza maniglia)		**D**	Blu	298	1,849.00 € EAN: 8017709297749 DISPONIBILE SOLO CON CERNIERE A DX
FAB30RCR5 Frigorifero ventilato, Freezer statico, Multiflow, Compressore **Inverter**, Illuminazione interna a LED, **Zona Life Plus**, Silenziosità 37 dB, Cerniere a destra, Dimensioni del prodotto HxLxP: 1720x600x728 mm (senza maniglia)		**D**	Panna	298	1,849.00 € EAN: 8017709297763 CERNIERE A SX **FAB30LCR5** - EAN: 8017709297633

prezzi IVA esclusa

Modello		Classe energetica	Colore	Volume lordo (lt)	Prezzo
FAB30RSV5 Frigorifero ventilato, Freezer statico, Multiflow, Compressore **Inverter**, Illuminazione interna a LED, **Zona Life Plus**, Silenziosità 37 dB, Cerniere a destra, Dimensioni del prodotto HxLxP: 1720x600x728 mm (senza maniglia)		**D**	Grigio metallizzato	298	1,849.00 € EAN: 8017709297831 CERNIERE A SX **FAB30LSV5** - EAN: 8017709297725
FAB30RPG5 Frigorifero ventilato, Freezer statico, Multiflow, Compressore **Inverter**, Illuminazione interna a LED, **Zona Life Plus**, Silenziosità 37 dB, Cerniere a destra, Dimensioni del prodotto HxLxP: 1720x600x728 mm (senza maniglia)		**D**	Verde Pastello	298	1,849.00 € EAN: 8017709297800 CERNIERE A SX **FAB30LPG5** - EAN: 8017709297695
FAB30RLI5 Frigorifero ventilato, Freezer statico, Multiflow, Compressore **Inverter**, Illuminazione interna a LED, **Zona Life Plus**, Silenziosità 37 dB, Cerniere a destra, Dimensioni del prodotto HxLxP: 1720x600x728 mm (senza maniglia)		**D**	Verde Lime	298	1,849.00 € EAN: 8017709297770 DISPONIBILE SOLO CON CERNIERE A DX
FAB30RRD5 Frigorifero ventilato, Freezer statico, Multiflow, Compressore **Inverter**, Illuminazione interna a LED, **Zona Life Plus**, Silenziosità 37 dB, Cerniere a destra, Dimensioni del prodotto HxLxP: 1720x600x728 mm (senza maniglia)		**D**	Rosso	298	1,849.00 € EAN: 8017709297824 CERNIERE A SX **FAB30LRD5** - EAN: 8017709297718
FAB30RBL5 Frigorifero ventilato, Freezer statico, Multiflow, Compressore **Inverter**, Illuminazione interna a LED, **Zona Life Plus**, Silenziosità 37 dB, Cerniere a destra, Dimensioni del prodotto HxLxP: 1720x600x728 mm (senza maniglia)		**D**	Nero Lucido	298	1,849.00 € EAN: 8017709297756 CERNIERE A SX **FAB30LBL5** - EAN: 8017709297640
FAB30ROR5 Frigorifero ventilato, Freezer statico, Multiflow, Compressore **Inverter**, Illuminazione interna a LED, **Zona Life Plus**, Silenziosità 37 dB, Cerniere a destra, Dimensioni del prodotto HxLxP: 1720x600x728 mm (senza maniglia)		**D**	Arancione	298	1,849.00 € EAN: 8017709297787 CERNIERE A SX **FAB30LOR5** - EAN: 8017709297671

Modello		Classe energetica	Colore	Volume lordo (lt)	Prezzo
FAB30RPK5 Frigorifero ventilato, Freezer statico, Multiflow, Compressore **Inverter**, Illuminazione interna a LED, **Zona Life Plus**, Silenziosità 37 dB, Cerniere a destra, Dimensioni del prodotto HxLxP: 1720x600x728 mm (senza maniglia)		**D**	Rosa	298	1,849.00 €
					EAN: 8017709297817
					CERNIERE A SX **FAB30LPK5** - EAN: 8017709297701
FAB30RPB5 Frigorifero ventilato, Freezer statico, Multiflow, Compressore **Inverter**, Illuminazione interna a LED, **Zona Life Plus**, Silenziosità 37 dB, Cerniere a destra, Dimensioni del prodotto HxLxP: 1720x600x728 mm (senza maniglia)		**D**	Azzurro	298	1,849.00 €
					EAN: 8017709297794
					CERNIERE A SX **FAB30LPB5** - EAN: 8017709297688
FAB30RWH5 Frigorifero ventilato, Freezer statico, Multiflow, Compressore **Inverter**, Illuminazione interna a LED, **Zona Life Plus**, Silenziosità 37 dB, Cerniere a destra, Dimensioni del prodotto HxLxP: 1720x600x728 mm (senza maniglia)		**D**	Bianco	298	1,849.00 €
					EAN: 8017709297848
					CERNIERE A SX **FAB30LWH5** - EAN: 8017709297732
COMBINATI					
FAB32RBE5 Frigorifero ventilato, Freezer statico, **NO FROST Totale - Due circuiti di raffreddamento**, Multiflow, Compressore **Inverter**, Illuminazione interna a LED, **Zona Life Plus 0°C**, Silenziosità 37 dB, Cerniere a destra, Dimensioni del prodotto HxLxP: 1968x601x728 mm (senza maniglia)		**D**	Blu	350	2,149.00 €
					EAN: 8017709298111
					DISPONIBILE SOLO CON CERNIERE A DX
FAB32RCR5 Frigorifero ventilato, Freezer statico, **NO FROST Totale - Due circuiti di raffreddamento**, Multiflow, Compressore **Inverter**, Illuminazione interna a LED, **Zona Life Plus 0°C**, Silenziosità 37 dB, Cerniere a destra, Dimensioni del prodotto HxLxP: 1968x601x728 mm (senza maniglia)		**D**	Panna	350	2,149.00 €
					EAN: 8017709298135
					CERNIERE A SX **FAB32LCR5** - EAN: 8017709298036

prezzi IVA esclusa

Modello		Classe energetica	Colore	Volume lordo (lt)	Prezzo
FAB32RSV5 Frigorifero ventilato, Freezer statico, **NO FROST Totale - Due circuiti di raffreddamento**, Multiflow, Compressore **Inverter**, Illuminazione interna a LED, **Zona Life Plus 0°C**, Silenziosità 37 dB, Cerniere a destra, Dimensioni del prodotto HxLxP: 1968x601x728 mm (senza maniglia)		**D**	Silver	350	2,149.00 € EAN: 8017709298203 CERNIERE A SX **FAB32LSV5** - EAN: 8017709298098
FAB32RPG5 Frigorifero ventilato, Freezer statico, **NO FROST Totale - Due circuiti di raffreddamento**, Multiflow, Compressore **Inverter**, Illuminazione interna a LED, **Zona Life Plus 0°C**, Silenziosità 37 dB, Cerniere a destra, Dimensioni del prodotto HxLxP: 1968x601x728 mm (senza maniglia)		**D**	Verde Pastello	350	2,149.00 € EAN: 8017709298173 CERNIERE A SX **FAB32LPG5** - EAN: 8017709298067
FAB32RLI5 Frigorifero ventilato, Freezer statico, **NO FROST Totale - Due circuiti di raffreddamento**, Multiflow, Compressore **Inverter**, Illuminazione interna a LED, **Zona Life Plus 0°C**, Silenziosità 37 dB, Cerniere a destra, Dimensioni del prodotto HxLxP: 1968x601x728 mm (senza maniglia)		**D**	Verde Lime	350	2,149.00 € EAN: 8017709298142 DISPONIBILE SOLO CON CERNIERE A DX
FAB32RRD5 Frigorifero ventilato, Freezer statico, **NO FROST Totale - Due circuiti di raffreddamento**, Multiflow, Compressore **Inverter**, Illuminazione interna a LED, **Zona Life Plus 0°C**, Silenziosità 37 dB, Cerniere a destra, Dimensioni del prodotto HxLxP: 1968x601x728 mm (senza maniglia)		**D**	Rosso	350	2,149.00 € EAN: 8017709298197 CERNIERE A SX **FAB32LRD5** - EAN: 8017709298081
FAB32RBL5 Frigorifero ventilato, Freezer statico, **NO FROST Totale - Due circuiti di raffreddamento**, Multiflow, Compressore **Inverter**, Illuminazione interna a LED, **Zona Life Plus 0°C**, Silenziosità 37 dB, Cerniere a destra, Dimensioni del prodotto HxLxP: 1968x601x728 mm (senza maniglia)		**D**	Nero	350	2,149.00 € EAN: 8017709298128 CERNIERE A SX **FAB32LBL5** - EAN: 8017709298029

Modello		Classe energetica	Colore	Volume lordo (lt)	Prezzo
FAB32ROR5 Frigorifero ventilato, Freezer statico, **NO FROST Totale - Due circuiti di raffreddamento**, Multiflow, Compressore **Inverter**, Illuminazione interna a LED, **Zona Life Plus 0°C**, Silenziosità 37 dB, Cerniere a destra, Dimensioni del prodotto HxLxP: 1968x601x728 mm (senza maniglia)		**D**	Arancione	350	2,149.00 € EAN: 8017709298159 CERNIERE A SX **FAB32LOR5** - EAN: 8017709298043
FAB32RPK5 Frigorifero ventilato, Freezer statico, **NO FROST Totale - Due circuiti di raffreddamento**, Multiflow, Compressore **Inverter**, Illuminazione interna a LED, **Zona Life Plus 0°C**, Silenziosità 37 dB, Cerniere a destra, Dimensioni del prodotto HxLxP: 1968x601x728 mm (senza maniglia)		**D**	Rosa	350	2,149.00 € EAN: 8017709298180 CERNIERE A SX **FAB32LPK5** - EAN: 8017709298074
FAB32RPB5 Frigorifero ventilato, Freezer statico, **NO FROST Totale - Due circuiti di raffreddamento**, Multiflow, Compressore **Inverter**, Illuminazione interna a LED, **Zona Life Plus 0°C**, Silenziosità 37 dB, Cerniere a destra, Dimensioni del prodotto HxLxP: 1968x601x728 mm (senza maniglia)		**D**	Azzurro	350	2,149.00 € EAN: 8017709298166 CERNIERE A SX **FAB32LPB5** - EAN: 8017709298050
FAB32RWH5 Frigorifero ventilato, Freezer statico, **NO FROST Totale - Due circuiti di raffreddamento**, Multiflow, Compressore **Inverter**, Illuminazione interna a LED, **Zona Life Plus 0°C**, Silenziosità 37 dB, Cerniere a destra, Dimensioni del prodotto HxLxP: 1968x601x728 mm (senza maniglia)		**D**	Bianco	350	2,149.00 € EAN: 8017709298210 CERNIERE A SX **FAB32LWH5** - EAN: 8017709298104

prezzi IVA esclusa

Modello		Classe energetica	Colore	Volume lordo (lt)	Prezzo
COMBINATI (LARGH. 70 CM)					
FAB38RBL5 Frigorifero ventilato, Freezer statico, **NO FROST Totale - Due circuiti di raffreddamento**, Multiflow, Compressore **Inverter**, Illuminazione interna a LED, **Zona Life Plus**, **Active iON Technology**, Silenziosità 41 dB, Cerniere a destra, Dimensioni del prodotto HxLxP: 2050x706x711 mm (senza maniglia)		**E**	Nero	510	2,699.00 € EAN: 8017709297879 CERNIERE A SX **FAB38LBL5** - EAN: 8017709297855
FAB38RCR5 Frigorifero ventilato, Freezer statico, **NO FROST Totale - Due circuiti di raffreddamento**, Multiflow, Compressore **Inverter**, Illuminazione interna a LED, **Zona Life Plus**, **Active iON Technology**, Silenziosità 41 dB, Cerniere a destra, Dimensioni del prodotto HxLxP: 2050x706x711 mm (senza maniglia)		**E**	Panna	510	2,699.00 € EAN: 8017709297886 CERNIERE A SX **FAB38LCR5** - EAN: 8017709297862
FAB38RPB5 Frigorifero ventilato, Freezer statico, **NO FROST Totale - Due circuiti di raffreddamento**, Multiflow, Compressore **Inverter**, Illuminazione interna a LED, **Zona Life Plus**, **Active iON Technology**, Silenziosità 41 dB, Cerniere a destra, Dimensioni del prodotto HxLxP: 2050x706x711 mm (senza maniglia)		**E**	Azzurro	510	2,699.00 € EAN: 8017709297893 DISPONIBILE SOLO CON CERNIERE A DX
FAB38RPG5 Frigorifero ventilato, Freezer statico, **NO FROST Totale - Due circuiti di raffreddamento**, Multiflow, Compressore **Inverter**, Illuminazione interna a LED, **Zona Life Plus**, **Active iON Technology**, Silenziosità 41 dB, Cerniere a destra, Dimensioni del prodotto HxLxP: 2050x706x711 mm (senza maniglia)		**E**	Verde Pastello	510	2,699.00 € EAN: 8017709297909 DISPONIBILE SOLO CON CERNIERE A DX
FAB38RRD5 Frigorifero ventilato, Freezer statico, **NO FROST Totale - Due circuiti di raffreddamento**, Multiflow, Compressore **Inverter**, Illuminazione interna a LED, **Zona Life Plus**, **Active iON Technology**, Silenziosità 41 dB, Cerniere a destra, Dimensioni del prodotto HxLxP: 2050x706x711 mm (senza maniglia)		**E**	Rosso	510	2,699.00 € EAN: 8017709297916 DISPONIBILE SOLO CON CERNIERE A DX

Modello		Classe energetica	Colore	Volume lordo (lt)	Prezzo
FAB38RWH5 Frigorifero ventilato, Freezer statico, **NO FROST Totale - Due circuiti di raffreddamento**, Multiflow, Compressore **Inverter**, Illuminazione interna a LED, **Zona Life Plus**, **Active iON Technology**, Silenziosità 41 dB, Cerniere a destra, Dimensioni del prodotto HxLxP: 2050x706x711 mm (senza maniglia)		**E**	Bianco	510	2,699.00 €
DUE PORTE (LARGH. 80 CM)					
FAB50RCR5 Frigorifero ventilato, Freezer statico, **NO FROST Totale - Due circuiti di raffreddamento**, Multiflow, Compressore **Inverter**, Illuminazione interna a LED, **Zona Life Plus**, **Active iON Technology**, Silenziosità 41 dB, Cerniere a destra, Dimensioni del prodotto HxLxP: 1921x796x805 mm (senza maniglia)		**E**	Panna	467	2,599.00 €
FAB50RCRB5 Frigorifero ventilato, Freezer statico, **NO FROST Totale - Due circuiti di raffreddamento**, Multiflow, Compressore **Inverter**, Illuminazione interna a LED, **Zona Life Plus**, **Active iON Technology**, Silenziosità 41 dB, Cerniere a destra, Dimensioni del prodotto HxLxP: 1921x796x805 mm (senza maniglia)		**E**	Panna finiture ottone	467	2,599.00 €
FAB50RPG5 Frigorifero ventilato, Freezer statico, **NO FROST Totale - Due circuiti di raffreddamento**, Multiflow, Compressore **Inverter**, Illuminazione interna a LED, **Zona Life Plus**, **Active iON Technology**, Silenziosità 41 dB, Cerniere a destra, Dimensioni del prodotto HxLxP: 1921x796x805 mm (senza maniglia)		**E**	Verde Pastello	467	2,599.00 €
FAB50RRD5 Frigorifero ventilato, Freezer statico, **NO FROST Totale - Due circuiti di raffreddamento**, Multiflow, Compressore **Inverter**, Illuminazione interna a LED, **Zona Life Plus**, **Active iON Technology**, Silenziosità 41 dB, Cerniere a destra, Dimensioni del prodotto HxLxP: 1921x796x805 mm (senza maniglia)		**E**	Rosso	467	2,599.00 €

EAN: 8017709297923

DISPONIBILE SOLO CON CERNIERE A DX

EAN: 8017709299392

CERNIERE A SX **FAB50LCR5** - EAN: 8017709299378

EAN: 8017709299408

DISPONIBILE SOLO CON CERNIERE A DX

EAN: 8017709299422

DISPONIBILE SOLO CON CERNIERE A DX

EAN: 8017709299439

DISPONIBILE SOLO CON CERNIERE A DX

prezzi IVA esclusa

Modello		Classe energetica	Colore	Volume lordo (lt)	Prezzo
FAB50RBL5 Frigorifero ventilato, Freezer statico, **NO FROST Totale - Due circuiti di raffreddamento**, Multiflow, Compressore **Inverter**, Illuminazione interna a LED, **Zona Life Plus**, **Active iON Technology**, Silenziosità 41 dB, Cerniere a destra, Dimensioni del prodotto HxLxP: 1921x796x805 mm (senza maniglia)		**E**	Nero	467	2,599.00 €
					EAN: 8017709299385
					CERNIERE A SX **FAB50LBL5** - EAN: 8017709297619
FAB50RPB5 Frigorifero ventilato, Freezer statico, **NO FROST Totale - Due circuiti di raffreddamento**, Multiflow, Compressore **Inverter**, Illuminazione interna a LED, **Zona Life Plus**, **Active iON Technology**, Silenziosità 41 dB, Cerniere a destra, Dimensioni del prodotto HxLxP: 1921x796x805 mm (senza maniglia)		**E**	Azzurro	467	2,599.00 €
					EAN: 8017709299279
					DISPONIBILE SOLO CON CERNIERE A DX
FAB50RWH5 Frigorifero ventilato, Freezer statico, **NO FROST Totale - Due circuiti di raffreddamento**, Multiflow, Compressore **Inverter**, Illuminazione interna a LED, **Zona Life Plus**, **Active iON Technology**, Silenziosità 41 dB, Cerniere a destra, Dimensioni del prodotto HxLxP: 1921x796x805 mm (senza maniglia)		**E**	Bianco	467	2,599.00 €
					EAN: 8017709276744
					DISPONIBILE SOLO CON CERNIERE A DX
SOTTOTAVOLO					
FAB10RRD5 Frigorifero statico, Illuminazione interna a LED, Cerniere a destra, Dimensioni del prodotto HxLxP: 970x545x659 mm (senza maniglia)		**E**	Rosso	118	1,049.00 €
					EAN: 8017709298890
					CERNIERE A SX **FAB10LRD5** - EAN: 8017709298807
FAB10RCR5 Frigorifero statico, Illuminazione interna a LED, Cerniere a destra, Dimensioni del prodotto HxLxP: 970x545x659 mm (senza maniglia)		**E**	Panna	118	1,049.00 €
					EAN: 8017709298838
					CERNIERE A SX **FAB10LCR5** - EAN: 8017709298777

Modello		Classe energetica	Colore	Volume lordo (lt)	Prezzo
FAB10RWH5 Frigorifero statico, Illuminazione interna a LED, Cerniere a destra, Dimensioni del prodotto HxLxP: 970x545x659 mm (senza maniglia)		**E**	Bianco	118	1,049.00 €
					EAN: 8017709298906
					CERNIERE A SX **FAB10LWH5** - EAN: 8017709298814
FAB10ROR5 Frigorifero statico, Illuminazione interna a LED, Cerniere a destra, Dimensioni del prodotto HxLxP: 970x545x659 mm (senza maniglia)		**E**	Arancione	118	1,049.00 €
					EAN: 8017709298852
					CERNIERE A SX **FAB10LOR5** - EAN: 8017709298791
FAB10RBL5 Frigorifero statico, Illuminazione interna a LED, Cerniere a destra, Dimensioni del prodotto HxLxP: 970x545x659 mm (senza maniglia)		**E**	Nero	118	1,049.00 €
					EAN: 8017709298821
					CERNIERE A SX **FAB10LBL5** - EAN: 8017709298005
FAB10RPG5 Frigorifero statico, Illuminazione interna a LED, Cerniere a destra, Dimensioni del prodotto HxLxP: 970x545x659 mm (senza maniglia)		**E**	Verde Pastello	118	1,049.00 €
					EAN: 8017709298876
					DISPONIBILE SOLO CON CERNIERE A DX
FAB10RPB5 Frigorifero statico, Illuminazione interna a LED, Cerniere a destra, Dimensioni del prodotto HxLxP: 970x545x659 mm (senza maniglia)		**E**	Azzurro	118	1,049.00 €
					EAN: 8017709298869
					DISPONIBILE SOLO CON CERNIERE A DX
FAB10RPK5 Frigorifero statico, Illuminazione interna a LED, Cerniere a destra, Dimensioni del prodotto HxLxP: 970x545x659 mm (senza maniglia)		**E**	Rosa	118	1,049.00 €
					EAN: 8017709298883
					DISPONIBILE SOLO CON CERNIERE A DX

prezzi IVA esclusa

Modello		Classe energetica	Colore	Volume lordo (lt)	Prezzo
SOTTOTAVOLO DECOR					
FAB10RDUJ5 Frigorifero statico, Illuminazione interna a LED, Cerniere a destra, Dimensioni del prodotto HxLxP: 970x545x659 mm (senza maniglia)		**E**	Decorato Union Jack	118	1,349.00 €
					EAN: 8017709298845
					CERNIERE A SX **FAB10LDUJ5** - EAN: 8017709298784

Modello		Classe energetica	Colore	Volume lordo (lt)	Prezzo
HAPPY BAR					
FAB10HRRD5 Frigorifero statico, Illuminazione interna a LED, Cerniere a destra, Dimensioni del prodotto HxLxP: 960x543x632 mm (senza maniglia)		**E**	Rosso	135	1,099.00 €
					EAN: 8017709297978
					CERNIERE A SX **FAB10HLRD5** - EAN: 8017709298746
FAB10HRBL5 Frigorifero statico, Illuminazione interna a LED, Cerniere a destra, Dimensioni del prodotto HxLxP: 960x543x632 mm (senza maniglia)		**E**	Nero	135	1,099.00 €
					EAN: 8017709298760
					CERNIERE A SX **FAB10HLBL5** - EAN: 8017709298722
FAB10HRCR5 Frigorifero statico, Illuminazione interna a LED, Cerniere a destra, Dimensioni del prodotto HxLxP: 960x543x632 mm (senza maniglia)		**E**	Panna	135	1,099.00 €
					EAN: 8017709297930
					CERNIERE A SX **FAB10HLCR5** - EAN: 8017709298739
FAB10HRPB5 Frigorifero statico, Illuminazione interna a LED, Cerniere a destra, Dimensioni del prodotto HxLxP: 960x543x632 mm (senza maniglia)		**E**	Azzurro	135	1,099.00 €
					EAN: 8017709297954
					DISPONIBILE SOLO CON CERNIERE A DX
FAB10HRPG5 Frigorifero statico, Illuminazione interna a LED, Cerniere a destra, Dimensioni del prodotto HxLxP: 960x543x632 mm (senza maniglia)		**E**	Verde Pastello	135	1,099.00 €
					EAN: 8017709297961
					DISPONIBILE SOLO CON CERNIERE A DX

Modello		Classe energetica	Colore	Volume lordo (lt)	Prezzo
FAB10HRPK5 Frigorifero statico, Illuminazione interna a LED, Cerniere a destra, Dimensioni del prodotto HxLxP: 960x543x632 mm (senza maniglia)		**E**	Rosa	135	1,099.00 €
					EAN: 8017709298012
					DISPONIBILE SOLO CON CERNIERE A DX
FAB10HRWH5 Frigorifero statico, Illuminazione interna a LED, Cerniere a destra, Dimensioni del prodotto HxLxP: 960x543x632 mm (senza maniglia)		**E**	Bianco	135	1,099.00 €
					EAN: 8017709297985
					CERNIERE A SX **FAB10HLWH5** - EAN: 8017709298753
HAPPY BAR DECOR					
FAB10HRDIT5 Frigorifero statico, Illuminazione interna a LED, Cerniere a destra, Dimensioni del prodotto HxLxP: 960x543x632 mm (senza maniglia)		**E**	Decorato Tricolore	135	1,449.00 €
					EAN: 8017709297947
					DISPONIBILE SOLO CON CERNIERE A DX
MINIBAR					
FAB5RCR5 Frigorifero statico, Illuminazione interna a LED, Cerniere a destra, Dimensioni del prodotto HxLxP: 740x404x500 mm (senza maniglia)		**D**	Panna	38	949.00 €
					EAN: 8017709297053
					CERNIERE A SX **FAB5LCR5** - EAN: 8017709297060
FAB5RSV5 Frigorifero statico, Illuminazione interna a LED, Cerniere a destra, Dimensioni del prodotto HxLxP: 740x404x500 mm (senza maniglia)		**D**	Silver	38	949.00 €
					EAN: 8017709299620
					CERNIERE A SX **FAB5LSV5** - EAN: 8017709299521
FAB5RPG5 Frigorifero statico, Illuminazione interna a LED, Cerniere a destra, Dimensioni del prodotto HxLxP: 740x404x500 mm (senza maniglia)		**D**	Verde Pastello	38	949.00 €
					EAN: 8017709299590
					CERNIERE A SX **FAB5LPG5** - EAN: 8017709299491

prezzi IVA esclusa

Modello		Classe energetica	Colore	Volume lordo (lt)	Prezzo
FAB5RRD5 Frigorifero statico, Illuminazione interna a LED, Cerniere a destra, Dimensioni del prodotto HxLxP: 740x404x500 mm (senza maniglia)		**D**	Rosso	38	949.00 €
					EAN: 8017709299613
					CERNIERE A SX **FAB5LRD5** - EAN: 8017709299514
FAB5RBL5 Frigorifero statico, Illuminazione interna a LED, Cerniere a destra, Dimensioni del prodotto HxLxP: 740x404x500 mm (senza maniglia)		**D**	Nero	38	949.00 €
					EAN: 8017709299545
					CERNIERE A SX **FAB5LBL5** - EAN: 8017709299453
FAB5ROR5 Frigorifero statico, Illuminazione interna a LED, Cerniere a destra, Dimensioni del prodotto HxLxP: 740x404x500 mm (senza maniglia)		**D**	Arancione	38	949.00 €
					EAN: 8017709299576
					CERNIERE A SX **FAB5LOR5** - EAN: 8017709299477
FAB5RPK5 Frigorifero statico, Illuminazione interna a LED, Cerniere a destra, Dimensioni del prodotto HxLxP: 740x404x500 mm (senza maniglia)		**D**	Rosa	38	949.00 €
					EAN: 8017709299606
					CERNIERE A SX **FAB5LPK5** - EAN: 8017709299507
FAB5RPB5 Frigorifero statico, Illuminazione interna a LED, Cerniere a destra, Dimensioni del prodotto HxLxP: 740x404x500 mm (senza maniglia)		**D**	Azzurro	38	949.00 €
					EAN: 8017709299583
					CERNIERE A SX **FAB5LPB5** - EAN: 8017709299484
FAB5RWH5 Frigorifero statico, Illuminazione interna a LED, Cerniere a destra, Dimensioni del prodotto HxLxP: 740x404x500 mm (senza maniglia)		**D**	Bianco	38	949.00 €
					EAN: 8017709299637
					CERNIERE A SX **FAB5LWH5** - EAN: 8017709299538

Modello		Classe energetica	Colore	Volume lordo (lt)	Prezzo
MINIBAR DECOR					
FAB5RDUJ5 Frigorifero statico, Illuminazione interna a LED, Cerniere a destra, Dimensioni del prodotto HxLxP: 740x404x500 mm (senza maniglia)		**D**	Decorato Union Jack	38	1,199.00 € EAN: 8017709299569 CERNIERE A SX **FAB5LDUJ5** - EAN: 8017709299460
FAB5RDGO5 Frigorifero statico, Illuminazione interna a LED, Cerniere a destra, Dimensioni del prodotto HxLxP: 740x404x500 mm (senza maniglia)		**D**	Oro	38	1,849.00 € EAN: 8017709299552 DISPONIBILE SOLO CON CERNIERE A DX

LAVASTOVIGLIE

Modello		Classe energetica	Colore	Numero coperti	Prezzo
ANNI '50 SOTTOPIANO					
STFABBL3 Sistema di lavaggio **Planetarium**, **Motore INVERTER**, 10 programmi fra cui **Hygiene 99,9%**, Terzo cestello superiore portaposate **FlexiDuo**, Opzione partenza differita fino a 9 ore con ammollo automatico, Consumo di acqua: 9 L/ciclo, Silenziosità: 44 dB, Dimensioni del prodotto HxLxP (mm): 818x598x584 (senza maniglia)		**B** INVERTER	Nero	13	1,499.00 € EAN: 8017709305048
STFABRD3 Sistema di lavaggio **Planetarium**, **Motore INVERTER**, 10 programmi fra cui **Hygiene 99,9%**, Terzo cestello superiore portaposate **FlexiDuo**, Opzione partenza differita fino a 9 ore con ammollo automatico, Consumo di acqua: 9 L/ciclo, Silenziosità: 44 dB, Dimensioni del prodotto HxLxP (mm): 818x598x584 (senza maniglia)		**B** INVERTER	Rosso	13	1,499.00 € EAN: 8017709305062
STFABWH3 Sistema di lavaggio **Planetarium**, **Motore INVERTER**, 10 programmi fra cui **Hygiene 99,9%**, Terzo cestello superiore portaposate **FlexiDuo**, Opzione partenza differita fino a 9 ore con ammollo automatico, Consumo di acqua: 9 L/ciclo, Silenziosità: 44 dB, Dimensioni del prodotto HxLxP (mm): 818x598x584 (senza maniglia)		**B** INVERTER	Bianco	13	1,499.00 €

prezzi IVA esclusa

Modello		Classe energetica	Colore	Numero coperti	Prezzo
STFABCR3 Sistema di lavaggio **Planetarium**, **Motore INVERTER**, 10 programmi fra cui **Hygiene 99,9%**, Terzo cestello superiore portaposate **FlexiDuo**, Opzione partenza differita fino a 9 ore con ammollo automatico, Consumo di acqua: 9 L/ciclo, Silenziosità: 44 dB, Dimensioni del prodotto HxLxP (mm): 818x598x584 (senza maniglia)		**B** 	Panna	13	1,499.00 € EAN: 8017709305055
ANNI '50					
LVFABBL3 Sistema di lavaggio **Planetarium**, **Motore INVERTER**, 10 programmi rapidi fra cui **Steryl**, Terzo cestello superiore portaposate **FlexiDuo**, Opzione partenza differita fino a 9 ore con ammollo automatico, Consumo di acqua: 9 L/ciclo, Silenziosità: 45 dB, Dimensioni del prodotto HxLxP (mm): 885x598x627 (senza maniglia)		**B** 	Nero	13	1,749.00 € EAN: 8017709305116
LVFABCR3 Sistema di lavaggio **Planetarium**, **Motore INVERTER**, 10 programmi rapidi fra cui **Steryl**, Terzo cestello superiore portaposate **FlexiDuo**, Opzione partenza differita fino a 9 ore con ammollo automatico, Consumo di acqua: 9 L/ciclo, Silenziosità: 45 dB, Dimensioni del prodotto HxLxP (mm): 885x598x627 (senza maniglia)		**B** 	Panna	13	1,749.00 € EAN: 8017709305109

DISEGNI TECNICI

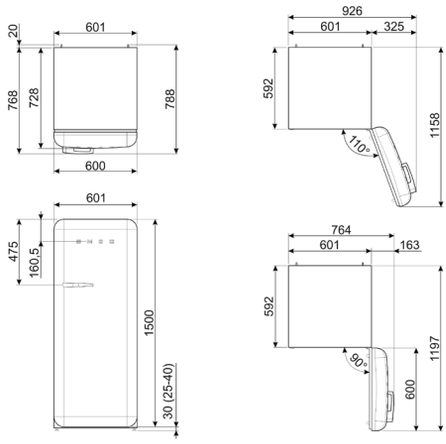

FAB28

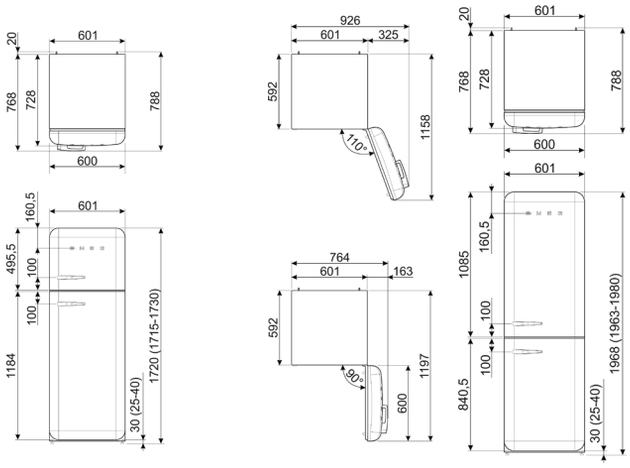

FAB30

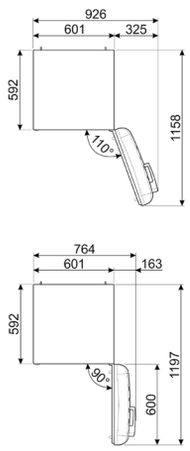

FAB32

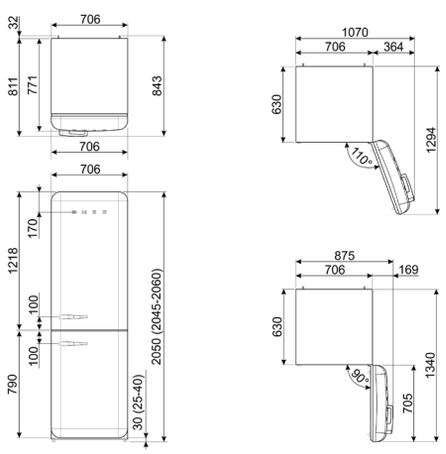

FAB38

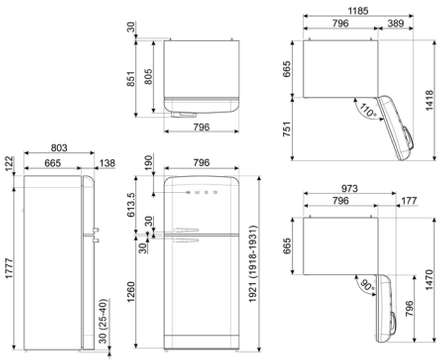

FAB50

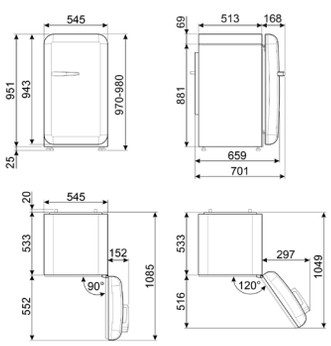

FAB10, FAB10H

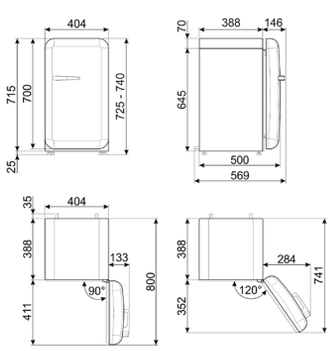

FAB5

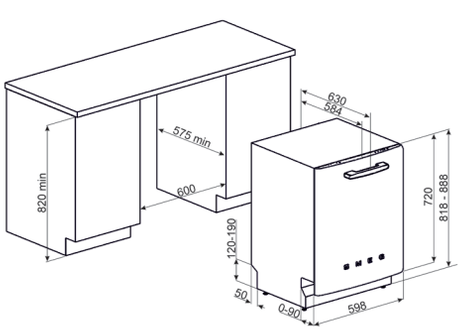

ST2FAB

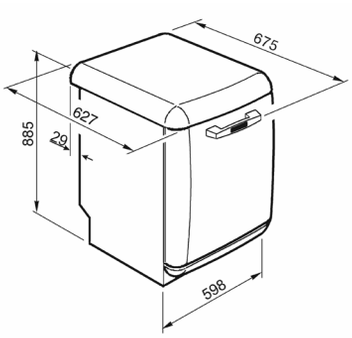

LVFAB

smeg.it

Listino Arredamento 06/2022